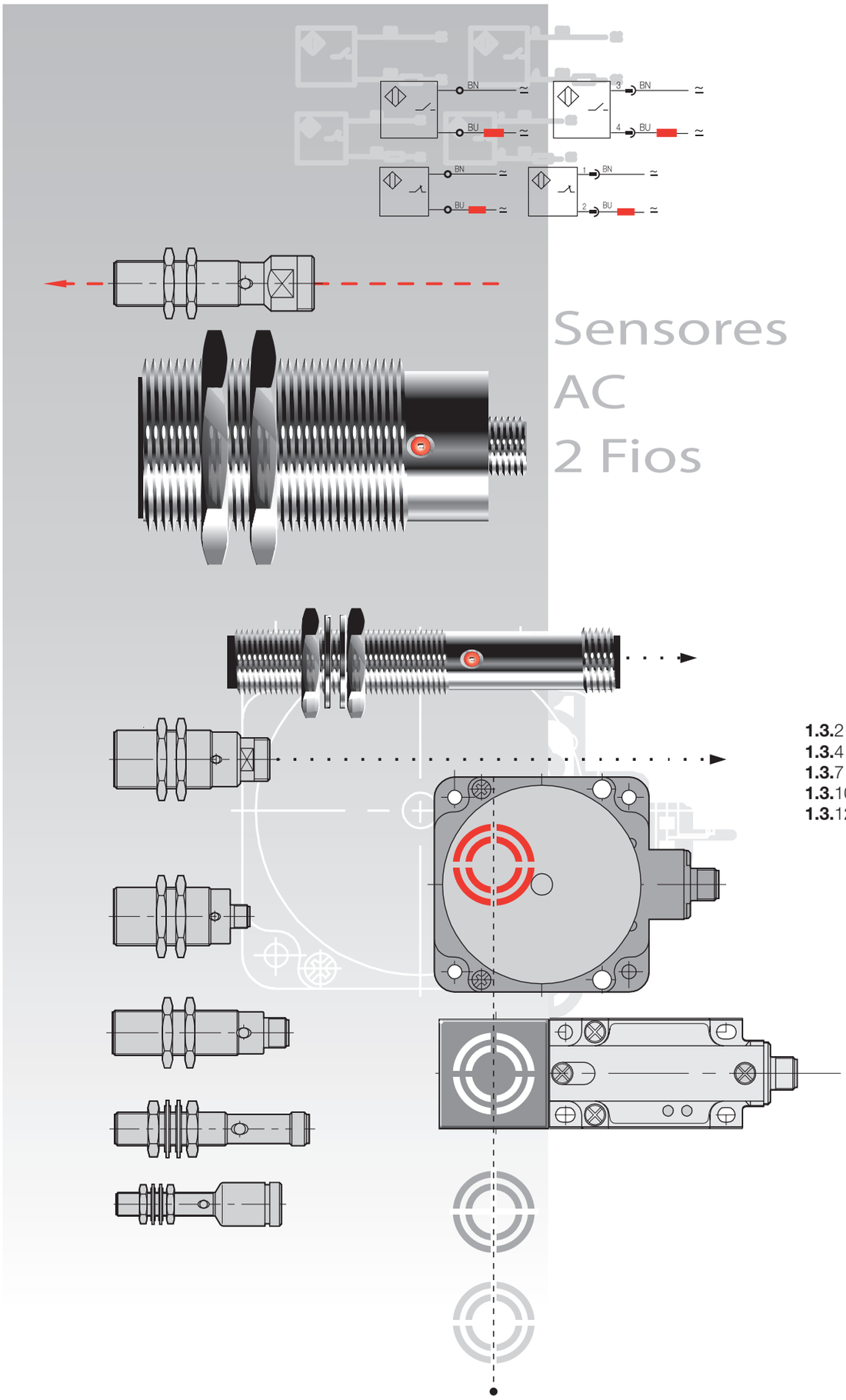


## Sensores de Proximidade Indutivos AC

### Programa standard com tecnologia AC 2 fios

Com este amplo programa a Balluff oferece sensores de proximidade de M12, M18 até 80 x 180 mm para praticamente qualquer aplicação em automação industrial.

Estes sensores de alta qualidade são desenvolvidos e fabricados dentro das normas e dos mais recentes avanços tecnológicos. O controle de saída garante que somente sejam entregues ao mercado, produtos que correspondam a um rigoroso padrão de qualidade.

Sensores
AC 2 fios

**1.3.**2 M12
**1.3.**4 M18
**1.3.**7 M 30
**1.3.**10 Maxisensor
**1.3.**12 Modelos especiais e em bloco





Sem título-4 1

25/02/2013 14:43:54

# AC 2 Fios
# M12
# $s_n$ 2 mm, 4 mm

| | | | | | |
|---|---|---|---|---|---|
| Dimensão | **M12×1** | **M12×1** | **M12×1** | | |
| Montagem | Faceada | Faceada | Não faceada | | |
| Distância sensora nominal $s_n$ | **2 mm** | **2 mm** | **4 mm** | | |
| Distância sensora real $s_a$ | 0...1,6 mm | 0...1,6 mm | 0...3,2 mm | | |
| | 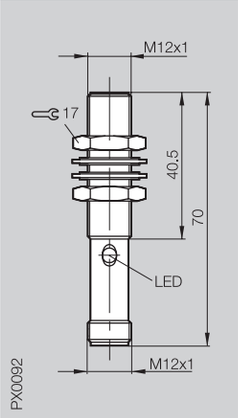  | 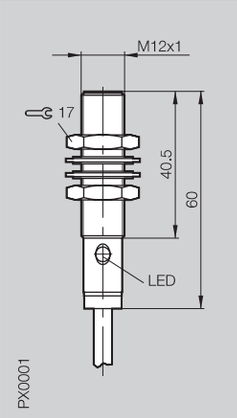  | 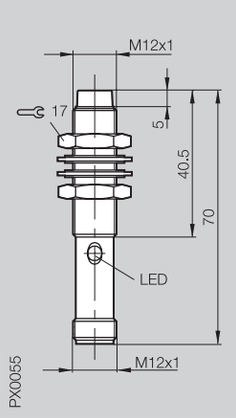  | | |
| N/A | BES 516-449-S27-L | BES 516-449-BO-L- ... | BES 516-461-S27-L | | |
| N/F | BES 516-456-S27-L | BES 516-456-BO-L- ... | BES 516-462-S27-L | | |
| | | | | | |
| Tensão de Alimentação $U_e$ | 110 V AC | 110 V AC | 110 V AC | | |
| Faixa de Tensão $U_B$ | 20...250 V AC | 20...250 V AC | 20...250 V AC | | |
| Queda de tensão $U_d$ à corrente $I_e$ | ≤ 4 V | ≤ 4 V | ≤ 4 V | | |
| Tensão de isolação $U_i$ | 250 V AC | 250 V AC | 250 V AC | | |
| Corrente de carga $I_e$ | 500 mA | 500 mA | 500 mA | | |
| Corrente mínima de operação $I_m$ | 5 mA | 5 mA | 5 mA | | |
| Corrente residual $I_r$ | ≤ 1,5 µA | ≤ 1,7 µA | ≤ 1,7 µA | | |
| Corrente de surto $I_k$ t = 20 ms | 2 A / máx.1Hz | 2 A /1Hz | 2 A / máx. 1 Hz | | |
| Proteção contra inv. de polaridade | sim | sim | sim | | |
| Proteção contra curto-circuito | não | não | não | | |
| | | | | | |
| Repetibilidade R | ≤ 5 % | ≤ 5 % | ≤ 5 % | | |
| Temperatura ambiente de operação | –25...+70 °C | –25...+70 °C | –25...+70 °C | | |
| $T_a$ | 25 Hz | 25 Hz | 25 Hz | | |
| Frequência de chaveamento f | AC 140 | AC 140 | AC 140 | | |
| Categoria de utilização | sim | sim | sim | | |
| Indicação de função | | | | | |
| | IP 67 | IP 67 | IP 67 | | |
| Tipo de proteção conf. IEC 529 | I | II ⧈ | I | | |
| Tipo de proteção | latão niquelado | latão niquelado | latão niquelado | | |
| Material do corpo | PA 12 | PA 12 | PA 12 | | |
| Material da superfície ativa | conector | cabo | conector | | |
| Tipo de ligação | | 2 × 0,34 mm² | | | |
| Quant. de condutores x secção | BKS-S 27/BKS-S 28 | | BKS-S 27/BKS-S 28 | | |
| Conector sugerido | | | | | |
| Homologação | | | | | |

① Para diagramas de ligação, ver pág **1.0.**6

Para sensores com cabo solicita-se
informar o comprimento no código para o pedido
02, 05 = PVC compr. 2 m ou 5 m
PU-02, PU-05 = PuFlex compr. 2 m ou 5 m.

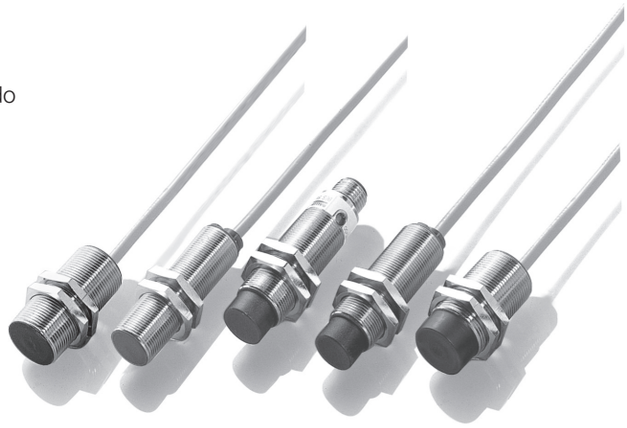



Sem título-4 2 25/02/2013 14:43:57

| | |
|---|---|
| | **M12×1** |
| | Não faceada |
| | **4 mm** |
| | 0...3,2 mm |

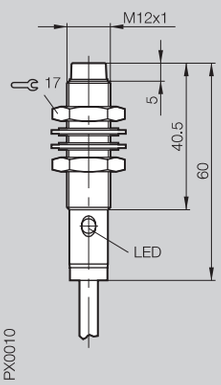


| | |
|---|---|
| | BES 516-461-BO-L-... |
| | BES 516-462-BO-L-... |
| | |
| | 110 V AC |
| | 20...250 V AC |
| | ≤ 4 V |
| | 250 V AC |
| | 500 mA |
| | 5 mA |
| | ≤ 1,7 µA |
| | ≤ 2 A / máx. 1 Hz |
| | sim |
| | não |
| | |
| | ≤ 5 % |
| | –25...+70 °C |
| | 25 Hz |
| | AC 140 |
| | sim |
| | |
| | IP 67 |
| | II ⧈ |
| | latão niquelado |
| | PA 12 |
| | cabo |
| | 2 × 0,34 mm² |

Norma de montagem

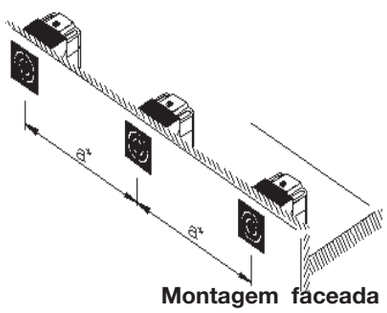


**Montagem faceada**

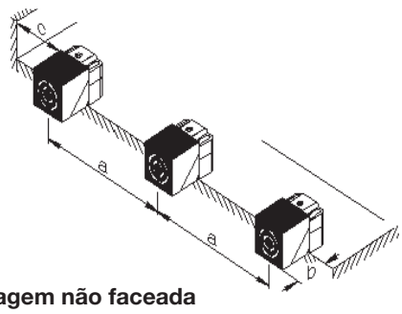


**Montagem não faceada**

| Série | $s_n$ | Passo | Passo | Dist. Cabeçote | Dist. Lateral |
|---|---|---|---|---|---|
| BES 517...(M)3... | 15 mm | a ≥ 80 (mm) | a ≥ 80 (mm) | b ≥ 0 (mm) | c ≥ 0 (mm) |
| BES 517...(M)4... | 20 mm | não permitido | a ≥ 120 (mm) | b ≥ 40 (mm) | c ≥ 40 (mm) |
| | 25 mm | não permitido | a ≥ 120 (mm) | b ≥ 0 (mm) | c ≥ 40 (mm) |
| BES 517...(M)5... | 30 mm | não permitido | a ≥ 120 (mm) | b ≥ 40 (mm) | c ≥ 100 (mm) |



6
Para conectores, e suportes ver pág. 6.2



Sem título-4 3
25/02/2013 14:43:58

# AC 2 Fios
# M18
# $s_n$ 5 mm

| | | | | | |
|---|---|---|---|---|---|
| Dimensão | **M18×1** | | | | |
| Montagem | Faceada | | | | |
| Distância sensora nominal $s_n$ | **5 mm** | | | | |
| Distância sensora real $s_a$ | 0...4 mm | | | | |

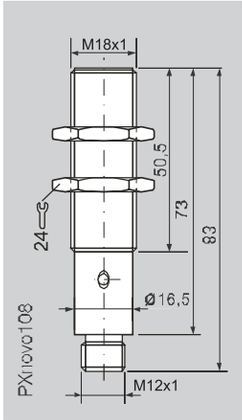


| | | | | | |
|---|---|---|---|---|---|
| N/A | BES 516-420-S27-L | | | | |
| N/F | BES 516-426-S27-L | | | | |
| | | | | | |
| Tensão de Alimentação $U_e$ | 110 V AC | | | | |
| Faixa de Tensão $U_B$ | 20...250 V AC | | | | |
| Queda de tensão $U_d$ à corrente $I_e$ | ≤ 4 V | | | | |
| Tensão de isolação $U_i$ | 250 V AC | | | | |
| Corrente de carga $I_e$ | 500 mA | | | | |
| Corrente mínima de operação $I_m$ | 5 mA | | | | |
| Corrente residual $I_r$ | ≤ 1,5 µA | | | | |
| Corrente de surto $I_k$ t = 20 ms | ≤ 2 A / máx. 1 Hz | | | | |
| Proteção contra inv. de polaridade | sim | | | | |
| Proteção contra curto-circuito | não | | | | |
| | | | | | |
| Repetibilidade R | ≤ 5 % | | | | |
| Temperatura ambiente de operação | –25...+70 °C | | | | |
| $T_a$ | 25 Hz | | | | |
| Frequência de chaveamento f | AC 140 | | | | |
| Categoria de utilização | sim | | | | |
| Indicação de função | | | | | |
| | IP 67 | | | | |
| Tipo de proteção conf. IEC 529 | I | | | | |
| Tipo de proteção | latão niquelado | | | | |
| Material do corpo | PA 12 | | | | |
| Material da superfície ativa | conector | | | | |
| Tipo de ligação | | | | | |
| Quant. de condutores x secção | BKS-S 27/BKS-S 28 | | | | |
| Conector sugerido | | | | | |
| Homologação | | | | | |

① Para diagramas de ligação, ver pág **1.0.**6

Para sensores com cabo solicita-se
informar o comprimento no código para o pedido
02, 05 = PVC compr. 2 m ou 5 m
PU-02, PU-05 = PuFlex compr. 2 m ou 5 m.



Sem título-4 4 25/02/2013 14:43:58

| | | | | |
|---|---|---|---|---|
| | **M18×1** | **M18×1** | **M18×1** | **M18×1** |
| | Faceada | Faceada | Não faceada | Não faceada |
| | **5 mm** | **5 mm** | **8 mm** | **8 mm** |
| | 0...4 mm | 0...4 mm | 0...6,4 mm | 0...6,4 mm |
| | 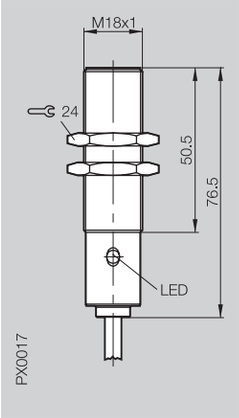 | 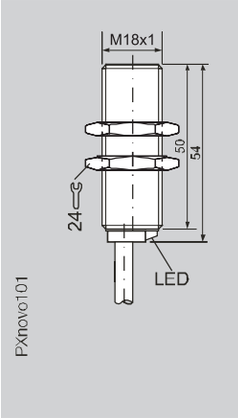 | 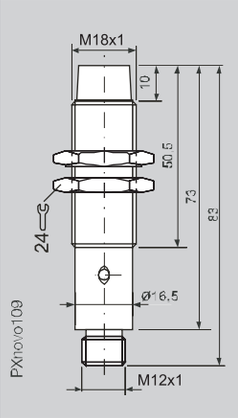 | 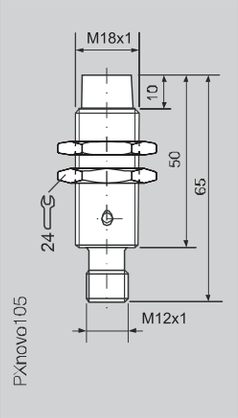 |
| | BES 516-420-BO-L | BES 516-420-E4-L-... | | BES 516-437-MI-S27-L |
| | BES 516-426-BO-L | BES 516-426-E4-L-... | BES 516-455-S27-L | |
| | 110 V AC | 110 V AC | 110 V AC | 110 V AC |
| | 20...250 V AC | 20...250 V AC | 20...250 V AC | 20...250 V AC |
| | ≤ 4 V | ≤ 4 V | ≤ 4 V | ≤ 4 V |
| | 250 V AC | 250 V AC | 250 V AC | 250 V AC |
| | 500 mA | 500 mA | 500 mA | 500 mA |
| | 5 mA | 5 mA | 5 mA | 5 mA |
| | ≤ 1,5 µA | ≤ 1,5 µA | ≤ 1,5 µA | ≤ 1,5 µA |
| | 2 A / máx. 1 Hz | 2 A / máx. 1 Hz | 2 A / máx.1Hz | 2 A / máx. 1 Hz |
| | sim | sim | sim | sim |
| | não | não | não | não |
| | ≤ 5 % | ≤ 5 % | ≤ 5 % | ≤ 5 % |
| | –25...+70 °C | –25...+70 °C | –25...+70 °C | –25...+70 °C |
| | 25 Hz | 25 Hz | 25 Hz | 25 Hz |
| | AC 140 | AC 140 | AC 140 | AC 140 |
| | sim | sim | sim | sim |
| | IP 67 | IP 68 | IP 67 | IP 67 |
| | II ⧈ | II ⧈ | I | II ⧈ |
| | latão niquelado | latão niquelado | latão niquelado | latão niquelado |
| | PA 12 | PA 12 | PA 12 | PA 12 |
| | cabo | cabo | conector | conector |
| | 2 × 0,34 mm² | 2 × 0,34 mm² | | |
| | | | BKS-S 27/BKS-S 28 | BKS-S 27/BKS-S 28 |

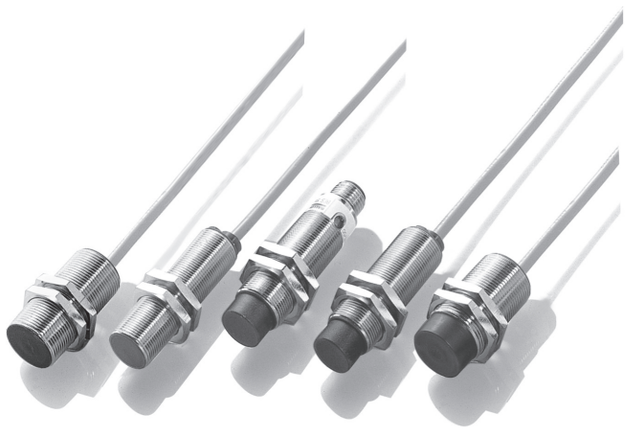



6

Para conectores, e suportes ver pág. 6.2



Sem título-4 5 25/02/2013 14:44:01

| | | | | | |
|---|---|---|---|---|---|
| Dimensão | **M18×1** | **M18×1** | | | |
| Montagem | Não faceada | Não faceada | | | |
| Distância sensora nominal $s_n$ | **8 mm** | **8 mm** | | | |
| Distância sensora real $s_a$ | 0...6,4 mm | 0...6,4 mm | | | |
| | 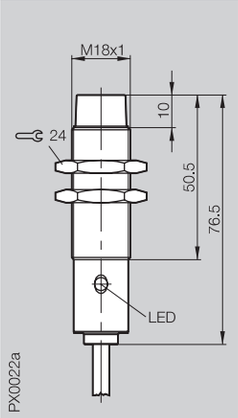  | 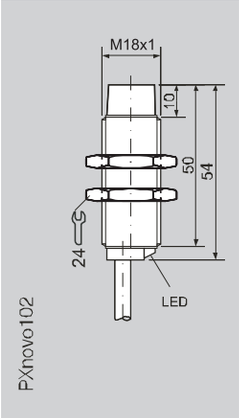  | | | |
| N/A | BES 516-437-BO-L-... | BES 516-437-E4-L-... | | | |
| N/F | BES 516-455-BO-L-... | BES 516-455-E4-L-... | | | |
| | | | | | |
| | | | | | |
| Tensão de Alimentação $U_e$ | 110 V AC | 110 V AC | | | |
| Faixa de Tensão $U_B$ | 20...250 V AC | 20...250 V AC | | | |
| Queda de tensão $U_d$ à corrente $I_e$ | ≤ 4 V | ≤ 4 V | | | |
| Tensão de isolação $U_i$ | 250 V AC | 250 V AC | | | |
| Corrente de carga $I_e$ | 500 mA | 500 mA | | | |
| Corrente mínima de operação $I_m$ | 5 mA | 5 mA | | | |
| Corrente residual $I_r$ | ≤ 1,5 µA | ≤ 1,5 µA | | | |
| Corrente de surto $I_k$ t = 20 ms | 2 A / máx.1 Hz | 2 A / máx. 1 Hz | | | |
| Proteção contra inv. de polaridade | sim | sim | | | |
| Proteção contra curto-circuito | não | não | | | |
| | | | | | |
| Repetibilidade R | ≤ 5 % | ≤ 5 % | | | |
| Temperatura ambiente de operação $T_a$ | –25...+70 °C | –25...+70 °C | | | |
| Frequência de chaveamento f | 25 Hz | 25 Hz | | | |
| Categoria de utilização | AC 140 | AC 140 | | | |
| Indicação de função | sim | sim | | | |
| | | | | | |
| Tipo de proteção conf. IEC 529 | IP 67 | IP 67 | | | |
| Tipo de proteção | II ⧈ | II ⧈ | | | |
| Material do corpo | latão niquelado | latão niquelado | | | |
| Material da superfície ativa | PA 12 | PA 12 | | | |
| Tipo de ligação | cabo | cabo | | | |
| Quant. de condutores x secção | 2 × 0,34 mm² | 2 × 0,34 mm² | | | |
| Conector sugerido | | | | | |
| Homologação | | | | | |

① Para diagramas de ligação, ver pág **1.0.**6

Para sensores com cabo solicita-se
informar o comprimento no código para o pedido
02, 05 = PVC compr. 2 m ou 5 m
PU-02, PU-05 = PuFlex compr. 2 m ou 5 m.



Sem título-4 6 25/02/2013 14:44:01

| | | | | | |
|---|---|---|---|---|---|
| | **M30×1,5** | **M30×1** | **M30×1** | | |
| | Faceada | Faceada | Faceada | | |
| | **10 mm** | **10 mm** | **10 mm** | | |
| | 0...8 mm | 0...8 mm | 0...8 mm | | |
| | 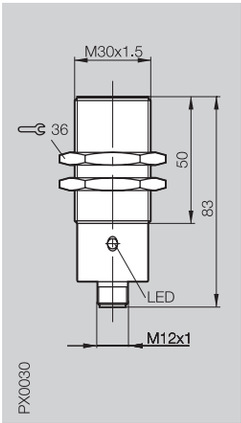 | 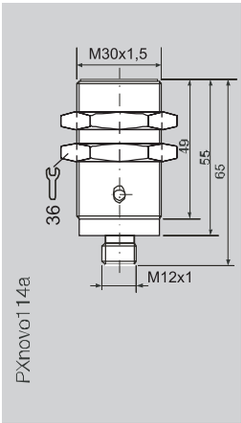 | 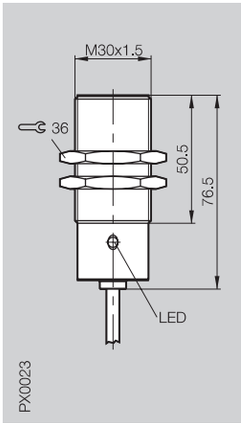 | | |
| | BES 516-418-S27-L<br>BES 516-427-S27-L | BES 516-418-MI-S27-L | BES 516-418-BO-L-...<br>BES 516-427-BO-L-... | | |
| | 110 V AC | 110 V AC | 110 V AC | | |
| | 20...250 V AC | 20...250 V AC | 20...250 V AC | | |
| | ≤ 4 V | ≤ 4 V | ≤ 4 V | | |
| | 250 V AC | 250 V AC | 250 V AC | | |
| | 500 mA | 500 mA | 500 mA | | |
| | 5 mA | 5 mA | 5 mA | | |
| | ≤ 1,5 µA | ≤ 1,5 µA | ≤ 1,5 µA | | |
| | ≤ 2 A / máx. 1 Hz | 2 A / máx. 1 Hz | 2 A / máx.1 Hz | | |
| | sim | sim | sim | | |
| | não | não | não | | |
| | ≤ 5 % | ≤ 5 % | ≤ 5 % | | |
| | –25...+70 °C | –25...+70 °C | –25...+70 °C | | |
| | 25 Hz | 25 Hz | 10 Hz | | |
| | AC 140 | AC 140 | AC 140 | | |
| | sim | sim | sim | | |
| | IP 67 | IP 67 | IP 67 | | |
| | II ⧈ | II ⧈ | II ⧈ | | |
| | latão niquelado | latão niquelado | latão niquelado | | |
| | PA 12 | PA 12 | PA 12 | | |
| | conector | conector | cabo<br>2 × 0,34 mm² | | |
| | BKS-S 27/BKS-S 28 | BKS-S 27/BKS-S 28 | | | |







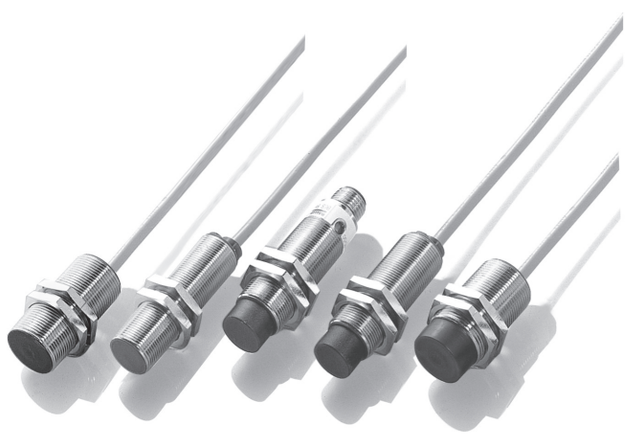



6

Para conectores, e suportes ver pág. 6.2



Sem título-4 7 25/02/2013 14:44:03

# AC 2 Fios
## M30
## $s_n$ 10 mm, 15 mm

| | | | | | |
|---|---|---|---|---|---|
| Dimensão | **M30×1** | **M30×1,5** | **M30×1,5** | | |
| Montagem | Faceada | Não faceada | Não faceada | | |
| Distância sensora nominal $s_n$ | **10 mm** | **15 mm** | **15 mm** | | |
| Distância sensora real $s_a$ | 0...8 mm | 0...12,2 mm | 0...12 mm | | |
| | 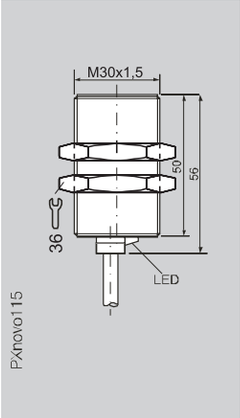  | 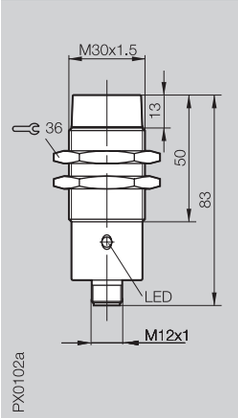  | 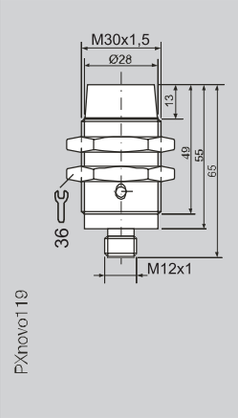  | | |
| N/A | BES 516-418-E4-L-... | BES 516-432-S27-L | BES 516-432-MI-S27-L | | |
| N/F | BES 516-427-E4-L-... | | | | |
| | | | | | |
| Tensão de Alimentação $U_e$ | 110 V AC | 110 V AC | 110 V AC | | |
| Faixa de Tensão $U_B$ | 20...250 V AC | 20...250 V AC | 20...250 V AC | | |
| Queda de tensão $U_d$ à corrente $I_e$ | ≤ 4 V | ≤ 4 V | ≤ 4 V | | |
| Tensão de isolação $U_i$ | 250 V AC | 250 V AC | 250 V AC | | |
| Corrente de carga $I_e$ | 500 mA | 500 mA | 500 mA | | |
| Corrente mínima de operação $I_m$ | 5 mA | 5 mA | 5 mA | | |
| Corrente residual $I_r$ | ≤ 1,5 µA | ≤ 1,5 µA | ≤ 1,5 µA | | |
| Corrente de surto $I_k$ t = 20 ms | 2 A / máx. 1 Hz | ≤ 2 A / máx. 1 Hz | 2 A / máx. 1 Hz | | |
| Proteção contra inv. de polaridade | sim | sim | sim | | |
| Proteção contra curto-circuito | não | não | não | | |
| | | | | | |
| Repetibilidade R | ≤ 5 % | ≤ 5 % | ≤ 5 % | | |
| Temperatura ambiente de operação | –25...+70 °C | –25...+70 °C | –25...+70 °C | | |
| $T_a$ | 25 Hz | 25 Hz | 25 Hz | | |
| Frequência de chaveamento f | AC 140 | AC 140 | AC 140 | | |
| Categoria de utilização | sim | sim | sim | | |
| Indicação de função | | | | | |
| | IP 67 | IP 67 | IP 67 | | |
| Tipo de proteção conf. IEC 529 | II ⧈ | II ⧈ | II ⧈ | | |
| Tipo de proteção | latão niquelado | latão niquelado | latão niquelado | | |
| Material do corpo | PA 12 | PA 12 | PA 12 | | |
| Material da superfície ativa | cabo | conector | conector | | |
| Tipo de ligação | 2 × 0,34 mm² | | | | |
| Quant. de condutores x secção | | BKS-S 27/BKS-S 28 | BKS-S 27/BKS-S 28 | | |
| Conector sugerido | | | | | |
| Homologação | | | | | |

① Para diagramas de ligação, ver pág **1.0.**6

Para sensores com cabo solicita-se
informar o comprimento no código para o pedido
02, 05 = PVC compr. 2 m ou 5 m
PU-02, PU-05 = PuFlex compr. 2 m ou 5 m.



Sem título-4 8 25/02/2013 14:44:05

| | | | | | |
|---|---|---|---|---|---|
| | **M30×1,5** | **M30×1,5** | | | |
| | Não faceada | Não faceada | | | |
| | **15 mm** | **15 mm** | | | |
| | 0...12 mm | 0...12 mm | | | |
| | 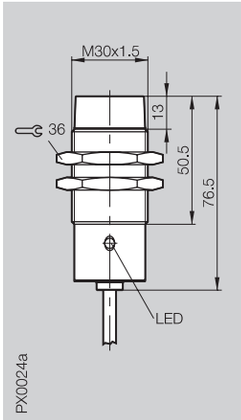 | 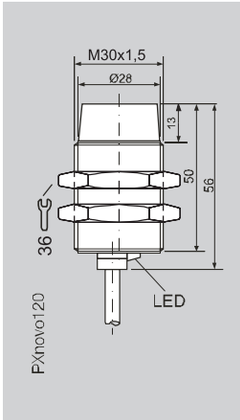 | | | |
| | BES 516-432-BO-L-... | BES 516-432-E4-L-... | | | |
| | BES 516-433-BO-L-... | BES 516-433-E4-L-... | | | |
| | | | | | |
| | 110 V AC | 110 V AC | | | |
| | 20...250 V AC | 20...250 V AC | | | |
| | ≤ 4 V | ≤ 4 V | | | |
| | 250 V AC | 250 V AC | | | |
| | 500 mA | 500 mA | | | |
| | 5 mA | 5 mA | | | |
| | ≤ 1,5 µA | ≤ 1,5 µA | | | |
| | 2 A / máx.1 Hz | 2 A / máx. 1 Hz | | | |
| | sim | sim | | | |
| | não | não | | | |
| | | | | | |
| | ≤ 5 % | ≤ 5 % | | | |
| | –25...+70 °C | –25...+70 °C | | | |
| | 25 Hz | 25 Hz | | | |
| | AC 140 | AC 140 | | | |
| | sim | sim | | | |
| | | | | | |
| | IP 67 | IP 67 | | | |
| | II ⧈ | II ⧈ | | | |
| | latão niquelado | atão niquelado | | | |
| | PA 12 | PA 12 | | | |
| | cabo | cabo | | | |
| | 2 × 0,34 mm² | 2 × 0,34 mm² | | | |





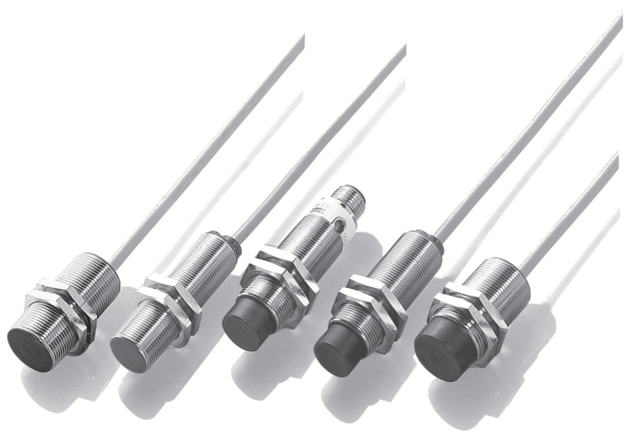



6

Para conectores, e suportes ver pág. 6.2



Sem título-4 9 25/02/2013 14:44:06

# AC 2 Fios
# Maxisensor
# $s_n$ 40 mm

| | | | |
|---|---|---|---|
| Dimensão | **80x80x40** | | |
| Montagem | Não faceada | | |
| Distância sensora nominal $s_n$ | **40 mm** | | |
| Distância sensora real $s_a$ | 0...32 mm | | |

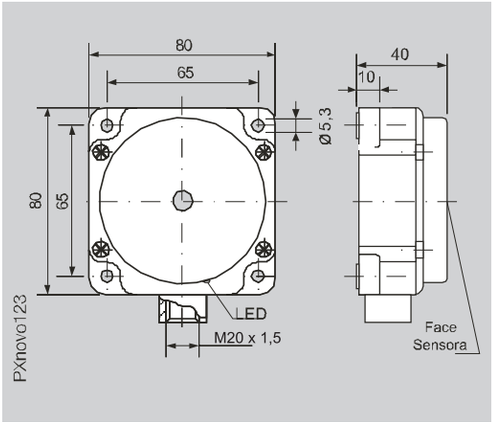


| | | | |
|---|---|---|---|
| N/A | | | |
| N/F | | | |
| NA / NF Programável | BES 517-460-M4-L-D | | |
| | | | |
| Tensão de Alimentação $U_e$ | 110 V AC | | |
| Faixa de Tensão $U_B$ | 20...250 V AC | | |
| Queda de tensão $U_d$ à corrente $I_e$ | ≤ 7 V | | |
| Tensão de isolação $U_i$ | 250 V AC | | |
| Corrente de carga $I_e$ | 500 mA | | |
| Corrente mínima de operação $I_m$ | 5 mA | | |
| Corrente residual $I_r$ | ≤ 1700 µA | | |
| Corrente de surto $I_k$ t = 20 ms | 3 A / máx.1 Hz | | |
| Proteção contra inv. de polaridade | sim | | |
| Proteção contra curto-circuito | não | | |
| | | | |
| Repetibilidade R | ≤ 5 % | | |
| Temperatura ambiente de operação$T_a$ | –25...+70 °C | | |
| Frequência de chaveamento f | 10 Hz | | |
| Categoria de utilização | AC 140 | | |
| Indicação de função | sim | | |
| | | | |
| Tipo de proteção conf. IEC 529 | IP 67 | | |
| Tipo de proteção | II ⧈ | | |
| Material do corpo | PBTP | | |
| Material da superfície ativa | PBTP | | |
| Tipo de ligação | terminais | | |
| Quant. de condutores x secção | | | |
| Conector sugerido | | | |
| Homologação | | | |

① Para diagramas de ligação, ver pág **1.0.**6

Para sensores com cabo solicita-se
informar o comprimento no código para o pedido
02, 05 = PVC compr. 2 m ou 5 m
PU-02, PU-05 = PuFlex compr. 2 m ou 5 m.



Sem título-4 10 25/02/2013 14:44:07

| | |
|---|---|
| | **80x80x40** |
| | Não faceada |
| | **50 mm** |
| | 0...40 mm |

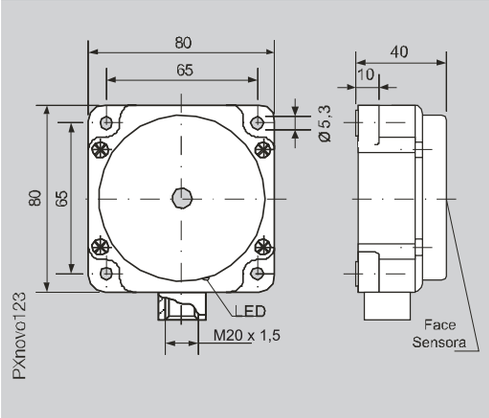


| | |
|---|---|
| | BES 517-460-M5-L-D |
| | |
| | 110 V AC |
| | 20...250 V AC |
| | ≤ 7 V |
| | 250 V AC |
| | 500 mA |
| | 5 mA |
| | ≤ 1700 µA |
| | 3 A / máx.1Hz |
| | sim |
| | não |
| | |
| | ≤ 5 % |
| | –25...+70 °C |
| | 10 Hz |
| | AC 140 |
| | sim |
| | |
| | IP 67 |
| | II ⧈ |
| | PBTP |
| | PBTP |
| | terminais |

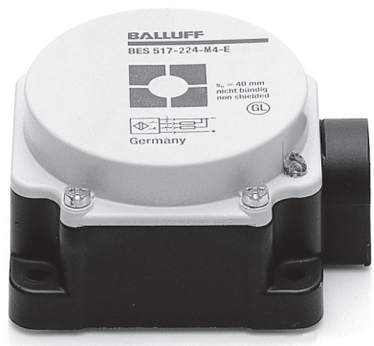




6
Para conectores, e suportes ver pág. 6.2



Sem título-4 11
25/02/2013 14:44:08

# AC 2 Fios
# EEL / CODE WS
# $s_n$ 2 mm

| | | | |
|---|---|---|---|
| Dimensão | **EEL / CODE WS** | | |
| Montagem | Faceada | | |
| Distância sensora nominal $s_n$ | **2 mm** | | |
| Distância sensora real $s_a$ | 0...1,6 mm | | |

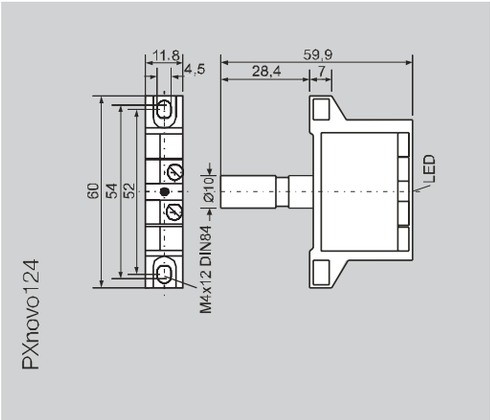


| | | | |
|---|---|---|---|
| N/A | BES 517-410 | | |
| N/F | BES 517-421 | | |
| NA / NF Programável | | | |
| | | | |
| Tensão de Alimentação $U_e$ | 110 V AC | | |
| Faixa de Tensão $U_B$ | 35...250 V AC | | |
| Queda de tensão $U_d$ à corrente $I_e$ | ≤ 8,5 V | | |
| Tensão de isolação $U_i$ | 250 V AC | | |
| Corrente de carga $I_e$ | 100 mA | | |
| Corrente mínima de operação $I_m$ | 5 mA | | |
| Corrente residual $I_r$ | ≤ 1700 µA | | |
| Corrente de surto $I_k$ t = 20 ms | 1 A / máx. 0,5 Hz | | |
| Proteção contra inv. de polaridade | sim | | |
| Proteção contra curto-circuito | não | | |
| | | | |
| Repetibilidade R | ≤ 5 % | | |
| Temperatura ambiente de operação$T_a$ | –25...+70 °C | | |
| Frequência de chaveamento f | 10 Hz | | |
| Categoria de utilização | AC 140 | | |
| Indicação de função | sim | | |
| | | | |
| Tipo de proteção conf. IEC 529 | IP 67 | | |
| Tipo de proteção | | | |
| Material do corpo | Poliamida | | |
| Material da superfície ativa | PA 12 | | |
| Tipo de ligação | terminais | | |
| Quant. de condutores x secção | máx. 2,5 $mm^2$ | | |
| Conector sugerido | | | |
| Homologação | | | |

① Para diagramas de ligação, ver pág **1.0.**6

Para sensores com cabo solicita-se
informar o comprimento no código para o pedido
02, 05 = PVC compr. 2 m ou 5 m
PU-02, PU-05 = PuFlex compr. 2 m ou 5 m.



Sem título-4 12 25/02/2013 14:44:08

| | | | |
|---|---|---|---|
| **22x42x46** | **22x42x46** | **28x60,5x74** | |
| Faceada | Faceada | Faceada | |
| **5 mm** | **5 mm** | **7 mm** | |
| 0...4 mm | 0...4 mm | 0...5,6 mm | |

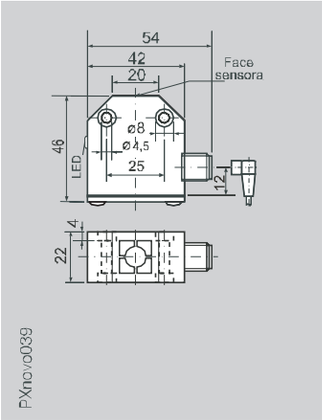


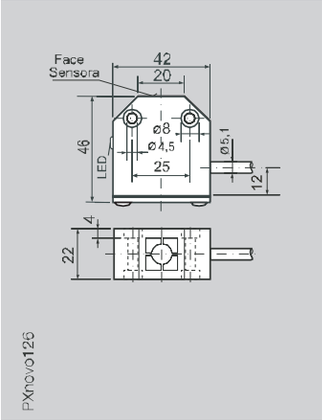


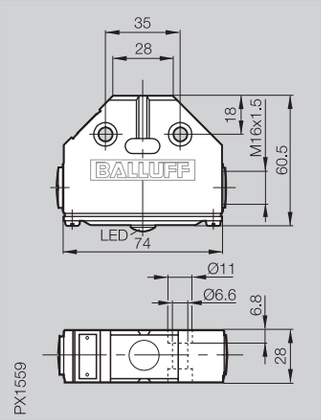


| | | | |
|---|---|---|---|
| BES 517-422-HO-L-S4 | BES 517-422-HO-L-... | BES 516-412-H3-L | |
| BES 517-426-HO-L-S4 | BES 517-426-HO-L-... | | |
| | | | |
| | 110 V AC | 110 V AC | |
| 110 V AC | 20...250 V AC | 35...250 V AC | |
| 20...250 V AC | ≤ 4 V | ≤ 8,5 V | |
| ≤ 4 V | 250 V AC | 250 V AC | |
| 250 V AC | 500 mA | 250 mA | |
| 500 mA | 5 mA | 5 mA | |
| 5 mA | ≤ 1,5 µA | ≤ 1500 µA | |
| ≤ 1,5 µA | 2 A / máx.1Hz | 3 A / máx.0,5 Hz | |
| 2 A / máx.1Hz | sim | sim | |
| sim | não | não | |
| não | | | |
| | ≤ 5 % | ≤ 5 % | |
| ≤ 5 % | –25...+70 °C | –25...+70 °C | |
| –25...+70 °C | 25 Hz | 10 Hz | |
| 25 Hz | AC 140 | AC 140 | |
| AC 140 | sim | sim | |
| sim | | | |
| | IP 67 | IP 67 | |
| IP 67 | II ⧈ | I | |
| II ⧈ | PA 6.6 | Gd Al Si 12 | |
| PA 6.6 | – | PA 12 | |
| – | cabo | terminais | |
| conector | 2 × 0,34 mm² | | |
| | | | |
| BKS-S 19/BKS-S 20 | | | |



6
Para conectores, e suportes ver pág. 6.2



Sem título-4 13
25/02/2013 14:44:10

Sem título-4 14
25/02/2013 14:44:11